Муниципальное бюджетное учреждение
Великого Новгорода
«Городское хозяйство»
СОГЛАСОВАНО
«29» июля 2011 г.
Подпись:

Согласовано при условии увязки проекта сводного плана сетей ООО Арх. мастерская, Корп.!

СОГЛАСОВАНО «13» июля 2011 г. Нач. ПО (Муниципальное предприятие Великого Новгорода «Теплоэнерго»)

При выполнении условий р. № 3046 от 29.07.2011 г. п. 1-5 (прилагается)

Габариты траншеи и объемы земляных работ

Тип траншеи	Размеры, мм.			Объём земляных работ на 100м траншеи, м^3			Количество труб на 100м траншеи, м (кирпичей, шт)	Глубина прокладки кабелей	Расчет
	Н	В	В1	Рытьё	Песок	Засыпка			
Т-4к	~~900~~	~~500~~	~~750~~	~~68,0~~	~~15~~	~~53~~	~~(1600)~~	700	18+21+30+24+9++19+35+18=~~174~~м 169
Т-4т	~~900~~	~~500~~	~~750~~	~~68,0~~	~~15~~	~~53~~	~~200~~	700	5+2+5+5+4+4+56=~~81~~м 86
Прокол							200	1000	120+20=~~140~~м 155
Приямок	1000	1000		2,0		2,0			4шт

Муниципальное унитарное предприятие
«Новгородский водоканал»
СОГЛАСОВАНО
«20» сентября 2011 г.
Подпись

Муниципальное унитарное предприятие Великого Новгорода «РЕМОНТ и СТРОИТЕЛЬСТВО ДОРОГ»
СОГЛАСОВАНО
«13» 07 2011 г.
Подпись

Шб 4х95

- До начала работ вызвать представителя по т. 77-80-98
- Согласовать дополнительно с другими владельцами сетей ТВК

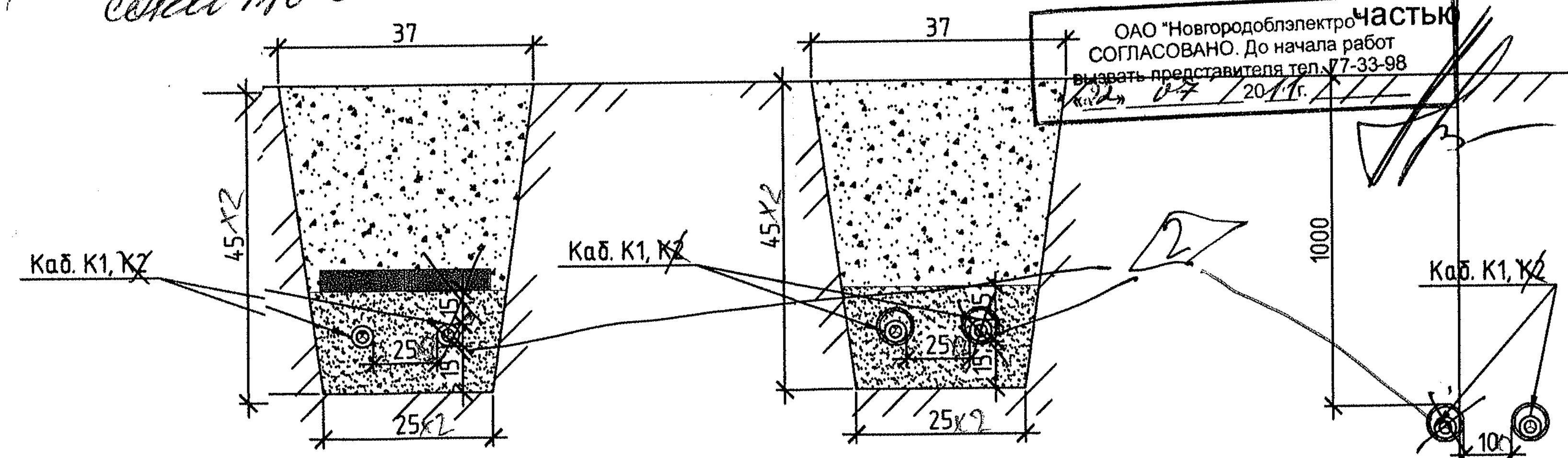

ОАО "Новгородоблэлектро"
СОГЛАСОВАНО. До начала работ вызвать представителя тел. 77-33-98
«22» 07 2011 г.

ОАО «Новгородоблгаз»
Филиал (трест) «Новгородмежрайгаз»
СОГЛАСОВАНО
«22» 07 2011 г.
Подпись
Вызвать представителя по т. 62-14-39.

тодом ГНБ в ПНД трубе 110х6.6 2шт.
~~20м~~ 35

1. Пересечения с инженерными коммуникациями выполнить в соответствии с листом 9. Во всех случаях кабель проложить в ПНД-трубе 110х6,6мм.
2. Применение силикатного, а так же глиняного пустотелого или дырчатого кирпича не допускается.
3. Кабели в ПНД трубах уплотнить с обоих концов труб на длину в 300мм джутовыми шнурами пропитанными водонепроницаемой (мятой) глиной.

Ведомость объёмов работ

Наименование работ	Единица измерения	
Рытьё траншеи типа Т-4	м/м³	255/173,4
Приямок под ГНБ (рытье, и засыпка)	шт/м³	4/8
Прокол методом горизонтально направленного бурения мин ~~ф330~~ 125	м	~~140~~ 155
Подсыпка и засыпка песком	м³	38,25 1312
Укладка кирпичей в траншею	шт	~~2784~~ ~~2624~~
Восстановление газона	м²	320
Восстановление асфальта	м²	2 241
Прокладка кабеля АПвБбШв 4х95/ в том числе в ПНД трубе ф110	м	870/~~4~~ ~~282~~
Прокладка кабеля АПвБбШв 4х95/ по зданиям и сооружениям	м	~~40~~ 20
Установка кабельной муфты на кабель АПвБбШв 4х95	шт	~~4~~ 2
Монтаж заземляющего устройства	шт	1
Измерение изоляции кабеля	шт	10
Измерение удельного сопротивления грунта	шт	1
Измерение сопротивления заземляющего устройства	шт	1
Проверка наличия цепи между заземленной электроустановкой и элементами заземленной установки	шт	7
Проверка согласования параметров цепи «фаза – нуль» с характеристиками аппаратов защиты от сверхтока	шт	~~х~~ 3
Устройство ввода в здание	шт	~~х~~ 2

С Транспортным ЦТЭТ-2 макрорегионального филиала "Северо-Запад" ОАО "Ростелеком"
СОГЛАСОВАНО

С Транспортным ЦТЭТ-2 макрорегионального филиала "Северо-Запад" ОАО "Ростелеком"
СОГЛАСОВАНО 13.07.11 г.

ОАО «Новгородоблгаз»
Филиал (трест) «Новгородмежрайгаз»
Служба электрохимической защиты от коррозии
СОГЛАСОВАНО
«12» 07 2011 г.
подпись

ОАО«Ростелеком»
Новгородский филиал
Межрайонный центр технической эксплуатации телекоммуникаций
УЭ №1 радио
СОГЛАСОВАНО
Касаткина
Фамилия Подпись
«12» июля 2011 г.

ОАО«Ростелеком»
Новгородский филиал
Межрайонный центр технической эксплуатации телекоммуникаций
УЭ №1 телефон
СОГЛАСОВАНО
Балакерева
Фамилия Подпись
«12» июля 2011 г.

						2.4-2011 ЭС.ЭМ			
2	3					Двухэтажное здание с помещениями кафе и офиса Великий Новгород, ул. Орловская, д. 44, корп.1			
1.1	5								
1	7								
Изм.	Кол.уч.	Лист	№ док.	Подп.	Дата				
Разработал	Васильев				04.11	Электроснабжение Электрооборудование	Стадия	Лист	Листов
Проверил	Егоренков				04.11		РП	6	
						План прокладки кабельных линий К1, К2. М1:500	ООО "СЭП"		
Утв.	Егоренков				04.11				

Формат А4х5